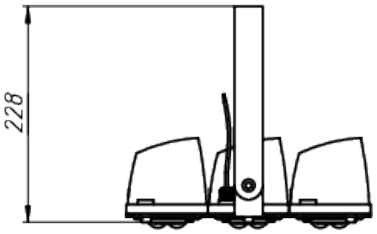

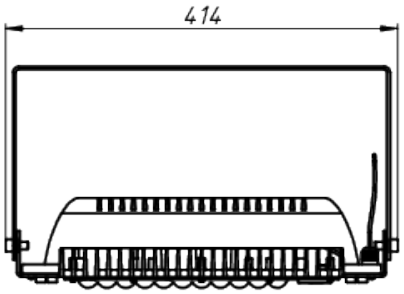

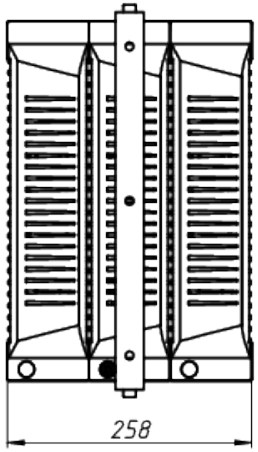

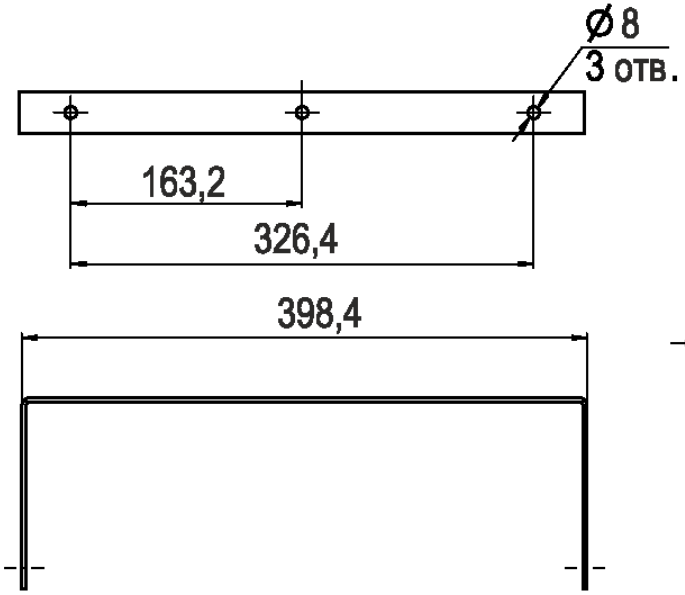

A

ЛАДЗАВОД
СВЕТОТЕХНИКИ

*Документ сгенерирован автоматически. Дата генерации: 28-04-2024

Изм.	Лист	№ докум.	Подп.	Дата	LAD LED R500-3-30-6-165L	Лист 1